Aquatechni-Universal

52...52 Bassin autoportant Garden Leisure

53...53 Contenu des kits hors sol

54...55 Les piscines Equinox

56...57 Les piscines Mirage

58...60 Les accessoires

Les piscines HORS SOL

LA PISCINE AUTOPORTANTE SERIE GARDEN LEISURE

NOUVEAUTÉ 2006

Le plus Garden Leisure
Sa forme ovale !
6,50 x 3,66 x 1,20 m

Tout en maintenant une surface de nage presque équivalente comparée à un diamètre de 5,48 m,

c'est 20% d'espace au sol en moins et 35% de volume d'eau en moins

- Structure PVC réalisée en 3 couches successives, résistante aux UV
- Set de barres de soutien en acier inoxydable
- Epaisseur structure bassin : 0,8 mm
  Epaisseur margelle : 0,6 mm
  Epaisseur feutre : 0,6 mm

Le set complet comprend

- 2 systèmes de filtration 4 m³/h
  Echelle hors sol
  Feutre isolant pour le sol
  Couverture
  Kit d'entretien

- Conditionnement :
  2 cartons de 106 kg au total
  49 x 37 x 130 cm

699,00 €

Garden leisure autoportante
Référence 03 600 0100

39,50 €

Set de filtration 4 m³/h
Référence 17 600 0100

Garden LEISURE

Nos bassins hors sol en un clin d'œil

Réf	Désignation	Equinox 4,57	Equinox 5,48	Equinox 3,65 x 7,31	Equinox 4,57 x 914	Mirage 4,57	Mirage 5,48	Mirage 3,65 x 6,40	Mirage 4,57 x 8,53	Prix € H.T.
03 500 0100	*Structure Equinox 4,57*	1								**901,00**
03 500 0200	*Structure Equinox 5,48*		1							**1 012,00**
03 500 0300	*Structure Equinox 3,65 x 7,31*			1						**1 585,00**
03 500 0400	*Structure Equinox 4,57 x 9,14*				1					**2 094,00**
03 500 0700	*Structure Mirage 4,57*					1				**999,00**
03 500 0800	*Structure Mirage 5,48*						1			**1 153,00**
03 500 0900	*Structure Mirage 3,65 x 7,31*							1		**2 452,00**
03 500 1000	*Structure Mirage 4,57 x 9,14*								1	**3 358,00**
04 500 0100	*Liner Equinox 4,57*	1								**228,00**
04 500 0200	*Liner Equinox 5,48*		1							**270,00**
04 500 0300	*Liner Equinox 3,65 x 6,40*			1						**310,00**
04 500 0400	*Liner Equinox 4,57 x 8,53*				1					**390,00**
04 500 0700	*Liner Mirage 4,57*					1				**263,00**
04 500 0800	*Liner Mirage 5,48*						1			**297,00**
04 500 0900	*Liner Mirage 3,65 x 6,40*							1		**284,00**
04 500 1000	*Liner Mirage 4,57 x 8,53*								1	**356,00**
10 500 0100	*Pack A Sceller Equinox/Mirage*	1	1	1	1	1	1	1	1	**31,40**
15 999 0399	*Kit filtration azur + pompe 5,5m³/h*	1	1			1	1			**329,00**
15 999 0401	*Kit filtration azur + pompe 9m³/h*			1	1			1	1	**399,00**
18 790 0300	*Sable 25 kg*	1	1	2	2	1	1	2	2	**12,15**
18 790 0400	*Gravier 25 kg*	1	1	1	1	1	1	1	1	**17,30**
23 500 0100	*Echelle hors sol*	1	1	1	1	1	1	1	1	**165,00**
29 001 1850	*Kit de raccordement complet*	1	1	1	1	1	1	1	1	**97,00**
04 350 2000	*Feutre 4,57*	1				1				**56,40**
04 350 2100	*Feutre 5,48*		1				1			**80,80**
04 350 2200	*Feutre 3,70 x 7,40*			1				1		**74,00**
04 350 2300	*Feutre 4,60 x 9,20*				1				1	**109,40**

Voici les éléments des kits complets présentés pages 54 à 57

STRUCTURE GARANTIE 5 ANS

B

La structure comprenant panneaux, étais de jonction, boulons, margelle supérieure
L'échelle hors sol
Le liner 50/100e correspondant au modèle de kit
Le kit Pièces à sceller comprenant un skimmer, un refoulement et 2 adaptateurs
Kit filtration platine Azur adapté au volume de la piscine
Kit de raccordement comprenant
2 x 5 m de tuyau (skimmer vers pompe Filtre vers refoulement)
6 adaptateurs de tuyau
8 colliers de serrage
2 vannes
2 rouleaux de Téflon

A

Le sable et le gravier adapté au modèle de filtration
Le feutre

NOUVEAUTÉ 2006

Kit de raccordement hors sol

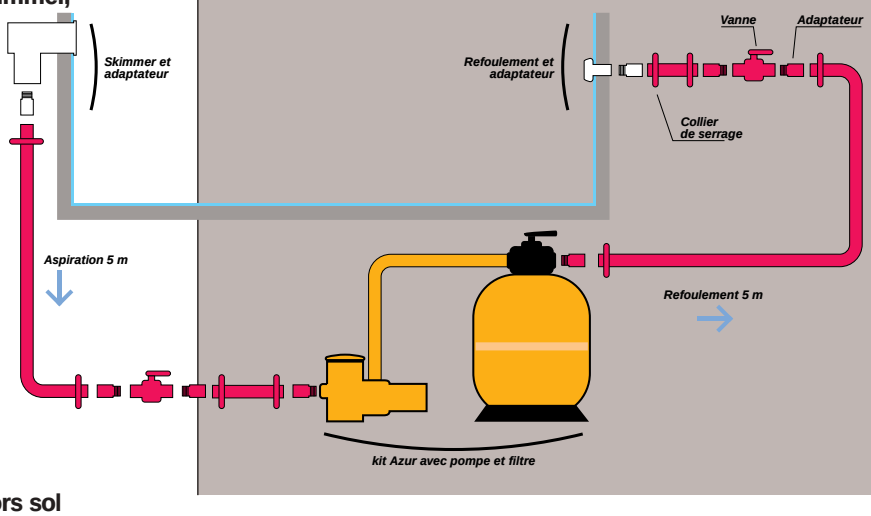

Le port est en sus : 80 € par structure hors sol
Sable et gravier (2€ le sac)

Garden LEISURE

LA GAMME EQUINOX

Disponible en forme ronde ou ovale

STRUCTURE GARANTIE 5 ANS

- Hauteur 1,32 m livrée avec échelle en résine
- Margelles au design aérodynamique de 20 cm d'épaisseur
- Murs en impression feuilles d'argent, s'intègre parfaitement dans votre environnement
- Système ovale sans jambe de force pour optimiser l'espace du jardin
- Liner Tuscan 50/100ème impression mosaïque 3D

Coloris Tuscan 50/100e

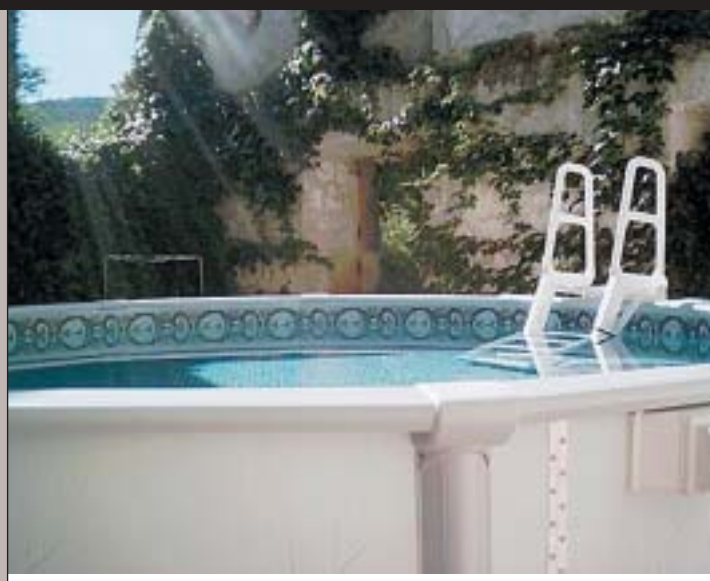

Les bassins forme ronde

- 2 dimensions au choix

Diamètre 4,57 m

Désignation				Prix € H.T.
Le kit complet*				**1 838,00**
Total H.T.	A	86,00	B	1752,00

Diamètre 5,48 m

Désignation				Prix € H.T.
Le kit complet*				**2 015,00**
Total H.T.	A	110,00	B	1 905,00

- *Comprenant tous les éléments énoncés page 53
- Port bassin hors sol en sus : 80€
  Port sable/gravier en sus : 2€ le sac

Les bassins forme ovale

2 dimensions au choix

7,31 x 3,65 m

Désignation			Prix € H.T.
Le kit complet*			**2 690,85**
Total H.T.	A	103,45	B 2 587,40

9,14 x 4,57 m

Désignation			Prix € H.T.
Le kit complet*			**3 315,00**
Total H.T.	A	138,85	B 3 176,40

***Comprenant tous les éléments énoncés page 53**

Port bassin hors sol en sus : 80€
Port sable/gravier en sus : 2€ le sac

Garden LEISURE

LA GAMME MIRAGE

Disponible en forme ronde ou ovale

STRUCTURE GARANTIE 5 ANS

- Hauteur 1,32 m pour un plus grand confort de baignade
- Margelle de 15,2 cm de large, naturellement incurvées sans pans coupés
- Montants verticaux de 16,5 cm de large avec lignes design pour renforcer la solidité et la rigidité de la structure
- Mur en acier galvanisé avec impression en relief Pièce de raccord en plastique souple recouvert d'une coque plus épaisse permettant un maintien parfait de tous les éléments de la structure
- Le bassin repose sur des rails en résine évitant tout risque de corrosion car aucune pièce métallique n'est en contact direct avec le sol
- Absence de jambe de force : un gain de temps appréciable pour une excellente stabilité

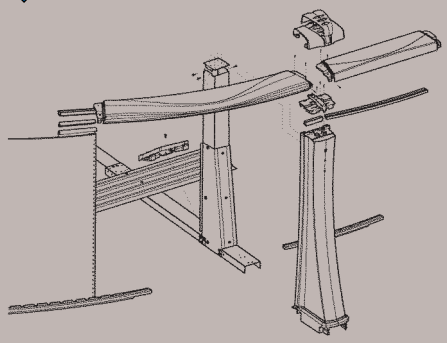

Liner Cambridge 50/100ème

Les bassins forme ronde

- 2 dimensions au choix

Diamètre 4,57 m

Désignation				Prix € H.T.
Le kit complet*				**1 960,00**
Total H.T.	A	86,00	B	1 874,00

Diamètre 5,48 m

Désignation				Prix € H.T.
Le kit complet*				**2 172,00**
Total H.T.	A	111,00	B	2 061,00

- *Comprenant tous les éléments énoncés page 53
- Port bassin hors sol en sus : 80€
  Port sable/gravier en sus : 2€ le sac

Garden LEISURE

Les bassins forme ovale

2 dimensions au choix

6,40 x 3,65 m

Désignation				Prix € H.T.
Le kit complet*				**3 522,00**
Total H.T.	A	104,00	B	3 418,00

8,53 x 4,57 m

Désignation				Prix € H.T.
Le kit complet*				**4 535,00**
Total H.T.	A	139,00	B	4 396,00

***Comprenant tous les éléments énoncés page 53**

Port bassin hors sol en sus : 80€
Port sable/gravier en sus : 2€ le sac

Garden LEISURE

LES ACCESSOIRES HORS SOL

Eclairage du bassin

Projecteurs Smart Pool

B

Projecteur Nite Lighter 75 Watts ultra longue durée
Livré avec 8,50 m de câble, transfo et prise
Lentille résistante aux produits chimiques
Design optimisant la lumière
Installation simple et rapide

Réf	Désignation	Prix € H.T.
13 001 0103	*Projecteur 35 W halogène**	**72,00**
13 001 0102	*Filtres 3 couleurs pour projecteur 35W ou 75W*	**22,50**
13 001 0104	*Projecteur 75 W halogène avec lentilles*	**106,00**

Dans la limite des stocks disponibles.

Projecteur Elite

B

S'adapte sur toutes les piscines hors sol.
Se positionne n'importe où, pas de limitation dans le nombre.
Kit complet comprenant proj 50 W, transfo 220 V - 12 V, 8 ml de câble, outil de découpe et filtre de couleur (rouge, vert, violet).

Réf	Désignation	Prix € H.T.
13 420 0200	*Projecteur Elite complet*	**135,00**

Pièces à sceller

Pièces à sceller

A

Réf	Désignation	Prix € H.T.
10 001 0500	*Pack pièces à sceller Olympic ABS*	**36,00**
29 001 0010	*Skim Vac Olympic*	**1,49**

Chauffage du bassin

Capteur solaire

B

Plus d'infos sur le chauffage solaire page 218
Notice dispo sur demande

Réf	Désignation	Prix € H.T.
41 999 0150	*Kit capteur solaire avec raccord*	**163,00**

Réchauffeur spécial hors sol

B

Equipé d'un différentiel de 30 mA et d'un thermostat de sécurité (maxi 50°) ;
Se connecte comme un appareil électrique domestique.
Prévoir le raccordement électrique en 50 kW

NOUVEAUTE 2006

Réf 44 100 0100

Réf	Désignation	Prix € H.T.
44 100 0100	*Réchauffeur hors sol 2 kW acier*	**418,00**

Programmation/ Protection du bassin

Coffret hors sol

A

Réf	Désignation	Prix € H.T.
19 150 1850	*Coffret hors sol avec différentiel 30 mA*	**174,00**

waterpik
SMARTPOOL

Accessoires d'entretien A

Kit complet d'entretien

Enrouleur avec tuyau incorporé

Jet Vac

Réf	Désignation	Prix € H.T.
29 001 1800	*Kit complet d'entretien*	**29,00**
29 090 3022	*Manche télescopique 1,20 à 3,60 m*	**9,41**
29 001 4034	*Ramasse feuilles Jet Vac*	**6,85**
29 445 2200	*Enrouleur de tuyau flottant*	**31,00**
29 795 3110	*Enrouleur + tuyau incorporé 9 ml*	**46,00**
29 001 4032	*Raccord universel pour tuyau flottant*	**1,42**
29 001 4033	*Adaptateur fixe 1"1/2 x 1"1/4*	**0,53**
29 001 1100	*Brosse de mur anti algues*	**1,30**
29 001 1900	*Trousse de réparation liner*	**2,86**
29 001 0050	*Doseur de chlore*	**1,24**

10 999 0100	*Net Skim la boîte de 12 préfiltres*	**12,45**

B Robots spécial petits bassins

EZ Vac

Polaris 65

Réf	Désignation	Prix € H.T.
30 999 0500	*EZ VAC complet tête + tuyau*	**179,00**
30 090 4000	*Robot Polaris 65*	**317,00**

B Gamme Hayward spécial hors sol

Design original et amusant.
Système exclusif de navigation Smart Drive® pour un nettoyage systématique de chaque centimètre carré de la piscine.
Fonctionne sur système de filtration existant avec une pompe de 3/4 CV minimum.
Installation facile en 10 minutes.
Livré avec 9,60 m de tuyaux.
Agit comme une bonde de fond mobile et améliore la circulation de l'eau.
Le système unique turbine/engrenage assure un écoulement constant permettant un écoulement silencieux et sans à-coups.

Magic Clean

Scuba

Réf	Désignation	Prix € H.T.
30 420 5000	*Robot Scuba*	**179,00**
30 420 7000	*Robot Magic Clean*	**179,00**

POOLSTYLE™ Net'Skim® Pentair Water

LES ACCESSOIRES HORS SOL

Traitement de l'eau

A

Deux types de kit traitement pour piscine hors sol, l'un à base de chlore et l'autre à base d'oxygène actif.
Pour des piscines jusqu'à 8m³.

Mini Pool Set
Contient 500g de Chlorifix (chlore choc) et 500ml de Desalgine (algicide)

Bayroklar Mini Pool Set **à l'oxygène actif**
Contient 500 g de Bayroklar + 500 ml de Bayroplus

Réf	Désignation	Prix € H.T.
33 666 0161	*Mini Pool set chlore 1 kg*	**21,85**
33 666 0162	*Bayroklar Mini Pool set 1 kg*	**32,20**

Echelles hors sol

B

Réf	Désignation	Prix € H.T.
23 001 0100	*Echelle hors sol Waterpik* *Hauteur réglable 1,22 à 1,37 m*	**163,00**
23 500 0100	*Echelle Garden Leisure*	**165,00**

Couvertures hiver

B

Coversaver : retire facilement l'eau accumulée sur la couverture.
Allonge sa durée de vie

Réf	Désignation	Prix € H.T.
36 007 0100	*Ronde pour modèle Ø 4,57 m*	**32,00**
36 007 0200	*Ronde pour modèle Ø 5,48 m*	**36,00**
36 007 0300	*Ovale pour modèle 3,65 x 7,31 m*	**36,00**
49 007 0007	*Coversaver*	**16,60**

Jeux

B

Réf	Désignation	Prix € H.T.
60 007 0300	*Pack Funshine familial* *Matelas, ballons, lunettes, siège etc…*	**57,50**
49 007 0001	*Frites gonflables, la boîte de 6*	**5,70**

Plus de jeux : voir pages 259 la gamme complète

BAYROL
Faites de votre piscine un plaisir simple
waterpik
funshine TOYS